PARTICOLARE GRIGLIATO DI PROTEZIONE NELLA SEZ. 1

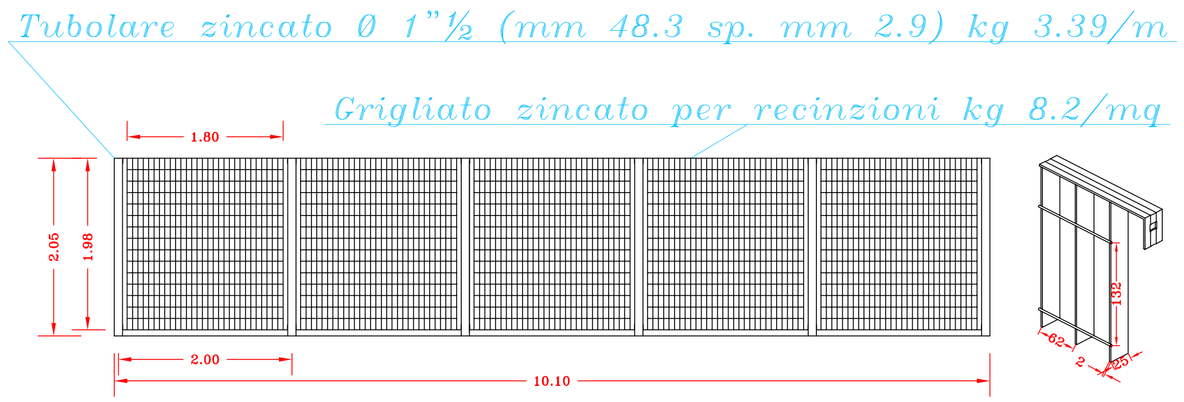

VISTA IN PROSPETTIVA REALISTICA INCROCIO CANALI NELLA SEZ. 23

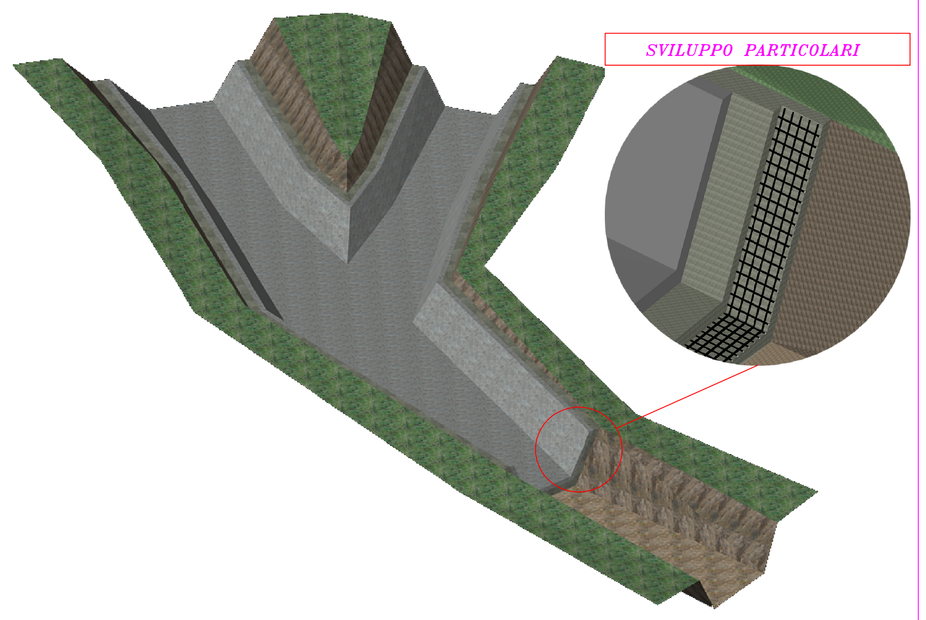

ARMATURA CANALE TRATTO RACCORDO Q8 – SEZ. 1

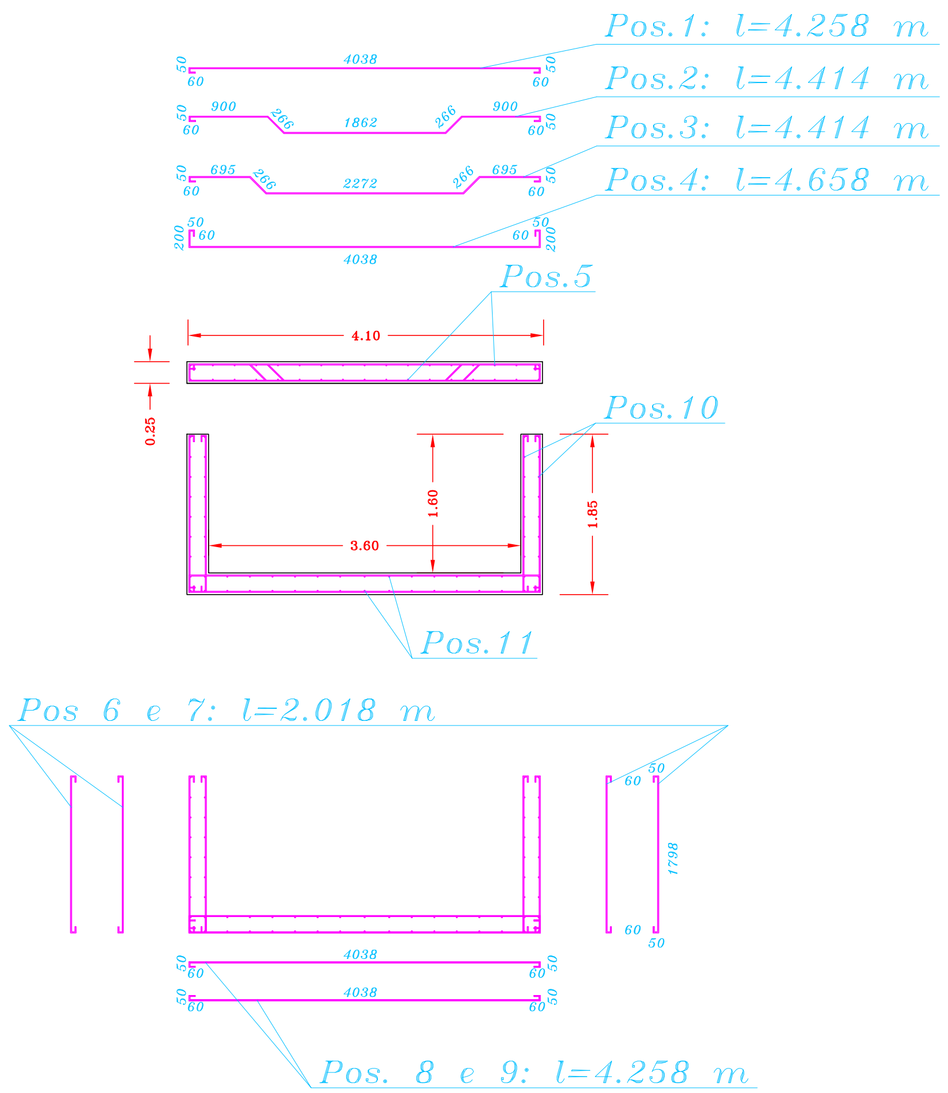

IGEA SPA
INTERVENTI GEO AMBIENTALI

RISANAMENTO AMBIENTALE DEL "RIO SAN GIORGIO" – VALLE DI IGLESIAS
ED IL SISTEMA MARINO COSTIERO DI "FONTANAMARE"

Comune di Iglesias

Interventi di stabilizzazione dei bacini di Monte Agruxiau e minimizzazione dei rischi di inquinamento nella valle di Iglesias

– SCHEDA E4.3 – di cui al
PIANO REGIONALE DI GESTIONE RIFIUTI – PIANO DI BONIFICA SITI INQUINATI
Allegato 8 (R.A.S. – 2003)

INTERVENTI DI REGIMAZIONE IDRICA

Tavola
5

Realizzazione canali di guardia

Particolari costruttivi

rev. : gennaio 2011